MECHATRONICS

Load Controller | Контроллер нагрузки

eurosens DSS CAN

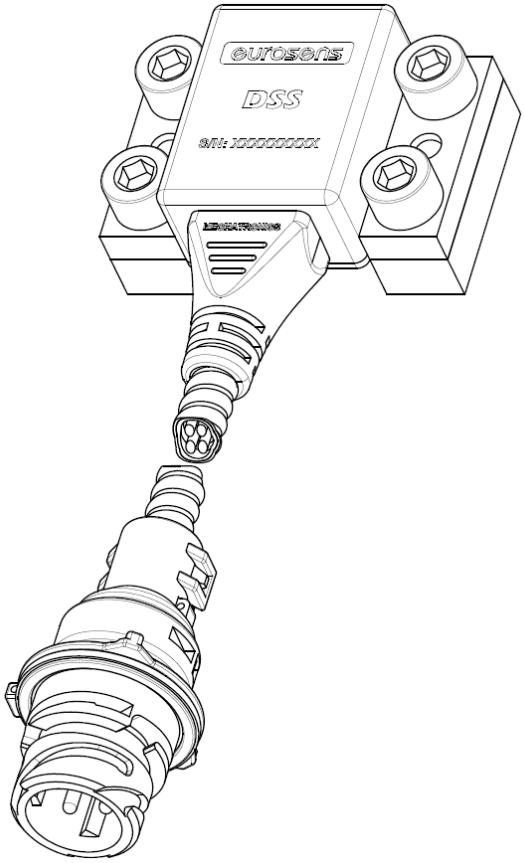

Specification | Паспорт

v.5.4

ISO 9001:2008 REGISTERED

www.mechatronics.by

EN APPLICATION

Digital load cell eurosens DSS CAN is designed to convert the amount of deformation of a vehicle's part (e.g., a car bridge) under load and transfer information to the CAN bus according to the SAE J1939 standard.
Digital load cell eurosens DSS CAN is used in eurosens Difference axle load systems.

RU НАЗНАЧЕНИЕ

Датчик нагрузки цифровой eurosens DSS CAN предназначен для преобразования величины деформации элемента (например, моста автомобиля) под нагрузкой и передачи информации в шину CAN по стандарту SAE J1939.
eurosens DSS CAN применяется в системах контроля нагрузки на ось eurosens Difference.

EN TECHNICAL SPECIFICATIONS

Power supply, V	12/24
Max current consumption, mA, for U_{TYP} = 5 V	50/25
Reverse polarity protection	Yes
Ambient operating temperature, °C	-40 – +70
Output interface	CAN
Output data protocol	SAE J1939
Ingress Protection Rating	IP 67
Dimensions	Page 4

RU ТЕХНИЧЕСКИЕ ХАРАКТЕРИСТИКИ

Напряжение питания, В	12/24
Ток потребления, мА, не более, для Uном=5 В	50/25
Защита от переполюсовки	Да
Рабочая темп. окружающей среды, °С	-40 – +70
Выходной интерфейс	CAN
Протокол передачи данных	SAE J1939
Степень защиты	IP 67
Габаритные размеры	Стр.4

EN PACKAGING

eurosens DSS CAN	1 pc
Mounting kit	1 pc
Specification	1 pc

RU КОМПЛЕКТНОСТЬ

eurosens DSS CAN	1 шт
Монтажный комплект	1 шт
Паспорт	1 шт

EN GUIDANCE FOR USE

During the installation of eurosens DSS CAN follow the Safety rules and standards of your company.
The sensor is mounted with two plates from the delivery package. Plates are attached by welding using a slipway. The deviation of the plates from the surface after welding should not exceed 0.05 mm. Tightening of sensor attachment screws is performed with tightening force not less than 25 Nm, but not more than 35 Nm.

Calibration and configuration of eurosens DSS CAN is carried out with eurosens Destination CAN service kit.
Additional operational settings are performed with our service software.
Operation recommendations are provided in the User manual (www.mechatronics.by).
During the welding process it is highly recommended that the onboard unit be disconnected from the power supply and unplugged.

RU РЕКОМЕНДАЦИИ ПО ЭКСПЛУАТАЦИИ

При установке eurosens DSS CAN необходимо соблюдать правила безопасности, принятые на Вашем предприятии.
Датчик крепится с использованием двух пластин из комплекта поставки. Крепление пластин выполняется сваркой с использованием кондуктора. Отклонение поверхностей пластин от плоскости после сварки не должно превышать 0,05 мм. Затяжка винтов крепления датчика выполняется с усилием затяжки крепления не менее 25 Нм, но не более 35 Нм.
Калибровка и настройка eurosens DSS CAN производится с помощью сервисного комплекта eurosens Destination CAN.
Настройка дополнительных параметров работы осуществляется с помощью сервисного ПО.
Подробные рекомендации по эксплуатации приведены в Руководстве по эксплуатации (www.mechatronics.by).
При проведении сварочных работ бортовой контроллер необходимо отключить от электропитания, отсоединив разъем.

EN CONNECTOR (male)

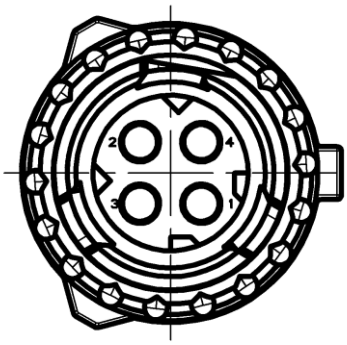

RU РАЗЪЕМ (вилка)

1 – VBAT	red/красный
2 – GND	brown/коричневый
3 – CANH	yellow/желтый
4 – CANL	green/зеленый

EN WARRANTY

Warranty period is 12 months from the date of manufacture.

The manufacturer guarantees that eurosens DSS CAN complies with the requirements of technical regulations provided that storage, use and transportation conditions are observed.

RU ГАРАНТИЯ

Гарантийный срок эксплуатации – 12 месяцев с даты изготовления.

Изготовитель гарантирует соответствие eurosens DSS CAN требованиям технических нормативных правовых актов при соблюдении условий хранения, транспортирования и эксплуатации, а также указаний по применению.

EN DISPOSAL

eurosens DSS CAN does not contain substances and components hazardous to health and the environment.

eurosens DSS CAN does not contain precious metals in amount mandatory for accounting.

RU УТИЛИЗАЦИЯ

eurosens DSS CAN не содержит вредных веществ и компонентов, опасных для здоровья и окружающей среды.

eurosens DSS CAN не содержит драгоценных металлов в количестве, подлежащем контролю.

EN TECHNICAL SUPPORT

t: +375 (25) 691-87-76, +375 (33) 634-15-38
E-mail: support@mechatronics.by

RU ТЕХПОДДЕРЖКА

т: +375 (25) 691-87-76, +375 (33) 634-15-38
E-mail: support@mechatronics.by

EN CONTACTS

JSC Mechatronics
st. 1 May, 80/3, Vileyka, Belarus, 222416
t: +375 (1771) 33011
f: +375 (1771) 24190
E-mail: office@mechatronics.by

RU КОНТАКТЫ

ЗАО «Мехатроника»
222416, Республика Беларусь, г.Вилейка, ул. 1 Мая, д.80/3
т: +375 (1771) 33011
ф: +375 (1771) 24190
E-mail: office@mechatronics.by

EN ACCEPTANCE CERTIFICATE

RU СВИДЕТЕЛЬСТВО О ПРИЕМКЕ

eurosens DSS CAN

№ _____

Conforms to the requirements of technical conditions.

Изготовлен и принят в соответствии с обязательными требованиями действующей технической документации и признан годным для эксплуатации.

_____	_____	_____
Packer упаковщик	Quality Engineer ОТК	Date месяц, год

EN DIMENSIONS

RU ГАБАРИТНЫЕ РАЗМЕРЫ

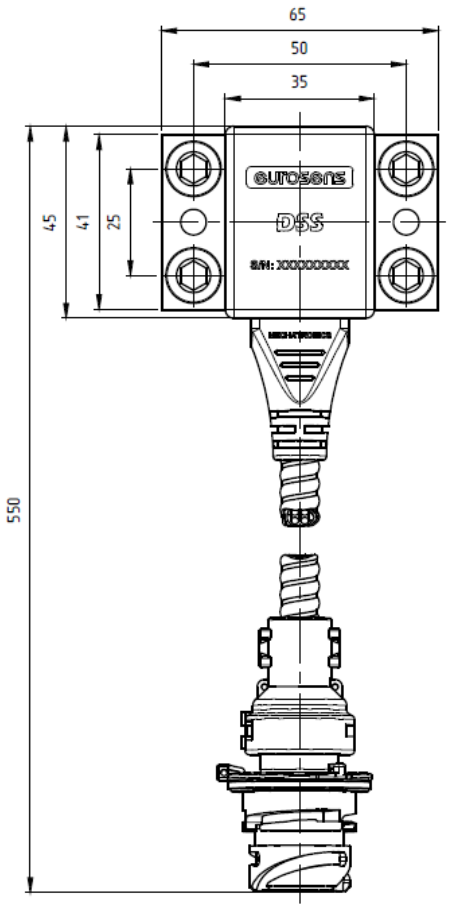

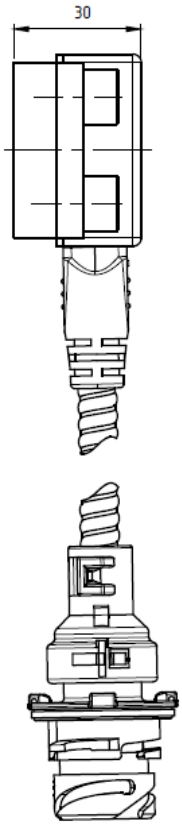

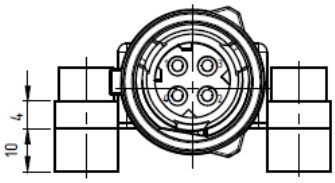
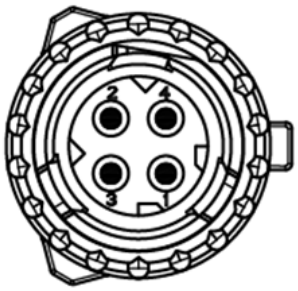
1	2	3	4
VBAT	GND	CANH	CANL